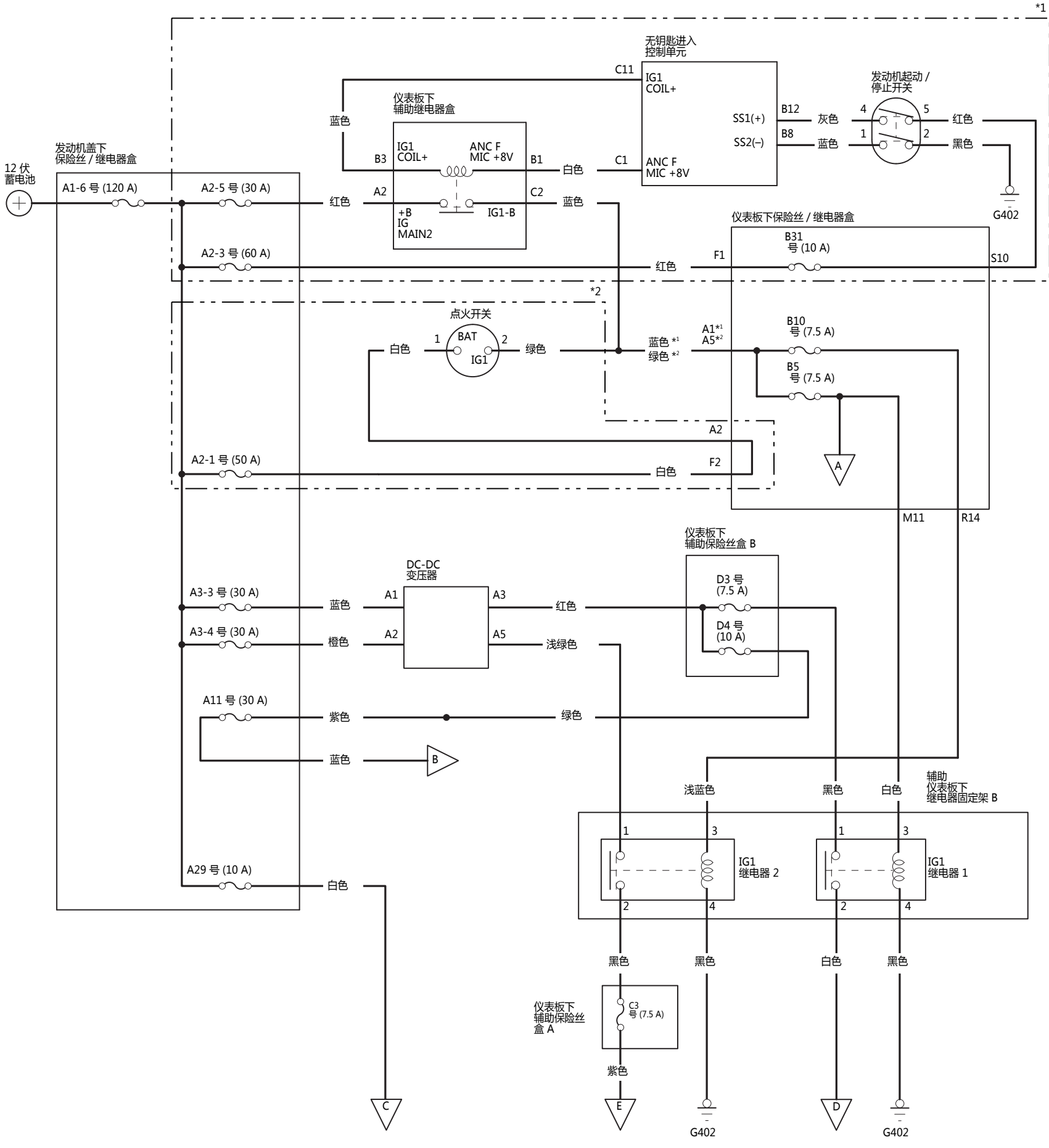*1：带无钥匙进入系统
*2：不带无钥匙进入系统